标记	修改内容	日期	版本	设计者

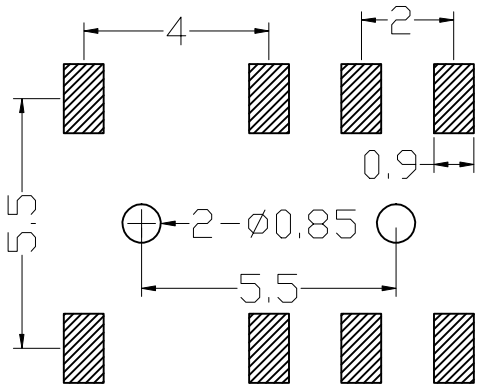

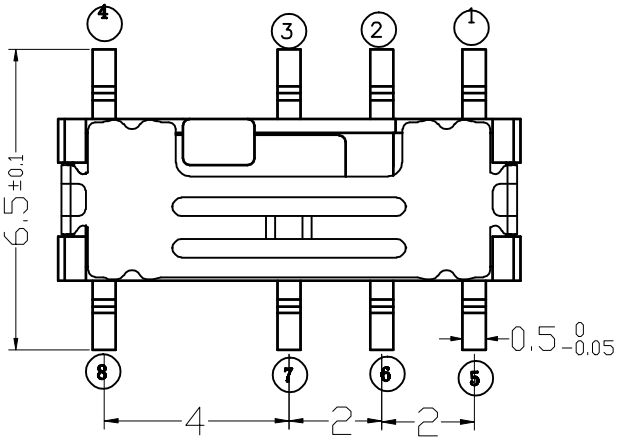

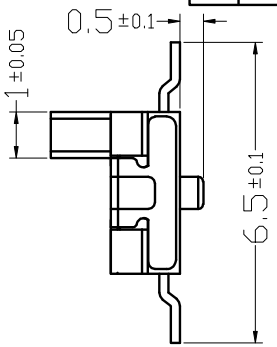

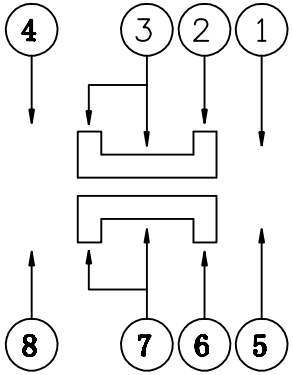

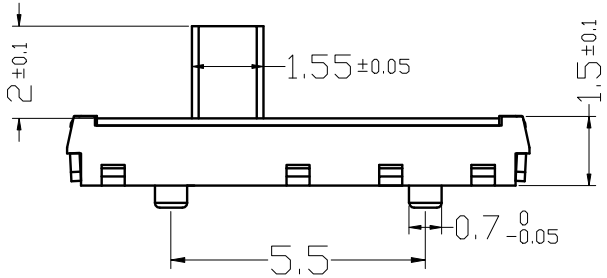

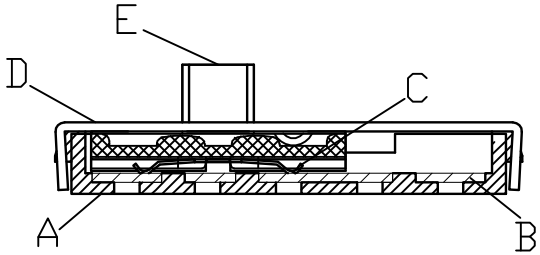

NO.	零件名称 Part Name	QTY	材 料 Material	镀涂 Plating coating	颜色 colour	备注 Remarks
E	盖板	1	不锈钢	整体清洗	白色	
D	桃心	1	尼龙	/	黑色	
C	簧片	2	覆银铜	接触单面覆银	银白色	
B	嵌件	1	黄铜	整体镀银	银白色	
A	底座/基座	1	LCP	/	黑色	

项 目		标 准
电气性能	额定电流 Rated Current:	50mA MAX
	额定电压 Rated voltage:	DC 12V
	接触电阻 Contact resistance:	≤50mΩ
	绝缘电阻 Insulation Resistance:	≥100MΩ
	耐压强度 Compressive strength:	AC110V 50Hz/1 min
机械性能	操作力度 Operating force:	200±50gf
	机械寿命 Mechanical life:	10,000 cycles Min
	操作行程 Operation Stroke:	1.5±0.1mm
环境性能	温度范围 Temperature Range:	-10°C ~ +60°C

未注公差 GENERAL TOLERANCE	角度公差 ANGLE TOLERANCE
X. ±0.3	X.° ±5°
.X ±0.2	.X° ±3°
.XX ±0.1	.XX° ±2°
.XXX ±0.05	.XXX ±1°

客户图(Customer Drawing)

单位: (UNITS)	mm	产品系列. (Product series)	小八脚拨动
材料: (MAT'L)	XXXXXXX	成品料号: (PART NO)	JC-SS10A
热处理: (HT)HRC:	00-00°	零件名: (TITLE)	XXXXXXX
数量: (Q'TY)	800PCS	零件号: (DWG NO)	00-00
图 号: (DRAWING NO)		视图 (VIEW)	
页数 (PAGE)	00- 00		

深圳市道连道电子有限公司

比例 (SCALE)	1:1	设计 (DR)	
图纸 (SIZE)	A4	校对 (CHKD)	
版本 (REV)	B00	核准 (APPD)	